Mobiliario de acero inoxidable

Índice interactivo de productos

60 Hz · 41 equipos

FAMILIAS Y SUBFAMILIAS	PÁGINA
Mesas de Trabajo	02
Mesas Abiertas de Trabajo	02
Mesas con Puertas	17
Fregaderos y Mesas de Lavado	20
Estanterías de Pie	28
Estantes Murales	34
Carros	42
Carros Panaderos	42

QH-2WT907

Mesa de Trabajo

Concentra preparación y apoyo en una **cubierta de 90 × 70 cm**, con un **estante inferior** para recipientes y utensilios. Mantener esos elementos debajo de la mesada deja la superficie de trabajo disponible para elaborar y emplatar.

La construcción en **acero inoxidable SS304 de 1,0 mm** facilita integrar una estación de trabajo a la cocina o al obrador. La cubierta sin respaldo permite organizar el acceso según la distribución del puesto.

Consultar precio

PRESTACIONES

Niveles	2 · cubierta y estante inferior
Cubierta	90 × 70 cm

CARACTERÍSTICAS

Material	Acero inoxidable SS304
Espesor	1,0 mm

DIMENSIONES

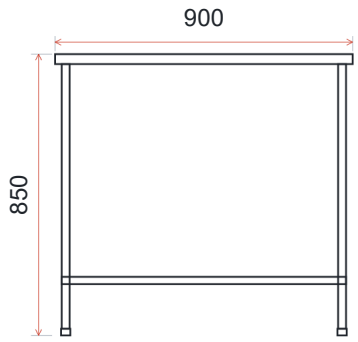

FRENTE

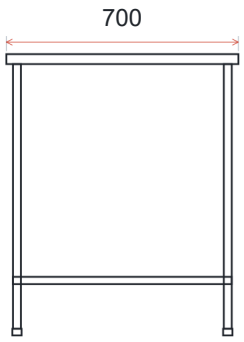

LATERAL

Medidas exteriores	
Ancho	900 mm
Fondo	700 mm
Alto	850 mm

QH-2WT1207

Mesa de Trabajo

Organiza un puesto de preparación con una **mesada de 120 × 70 cm** y un **estante inferior** para mantener recipientes, utensilios y elementos de uso frecuente cerca de la zona de trabajo. Esta distribución de dos niveles permite aprovechar el espacio bajo la mesa y reservar la cubierta para la elaboración y el apoyo de los productos. La configuración utiliza **acero inoxidable SS304 de 1,0 mm**, un dato concreto para comparar las distintas opciones de mobiliario. La cubierta sin respaldo ofrece una superficie de apoyo abierta para integrarla en la distribución del puesto. Con **70 cm de profundidad**, permite planificar una estación acorde al espacio disponible en cocinas y áreas de producción.

Consultar precio

PRESTACIONES

Niveles	2 · cubierta y estante inferior
Cubierta	120 × 70 cm

CARACTERÍSTICAS

Material	Acero inoxidable SS304
Espesor	1,0 mm

DIMENSIONES

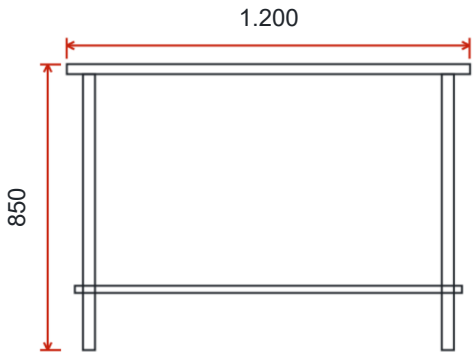

FRENTE

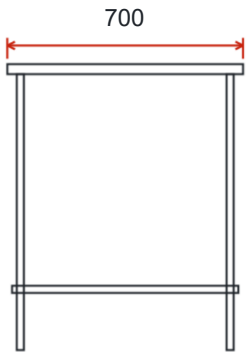

LATERAL

Medidas exteriores	
Ancho	1.200 mm
Fondo	700 mm
Alto	850 mm

QH-2WT1506

Mesa de Trabajo

Organiza un puesto de preparación con una **mesada de 150 × 60 cm** y un **estante inferior** para mantener recipientes, utensilios y elementos de uso frecuente cerca de la zona de trabajo. Esta distribución de dos niveles permite aprovechar el espacio bajo la mesa y reservar la cubierta para la elaboración y el apoyo de los productos. La configuración utiliza **acero inoxidable SS201 de 1,0 mm**, un dato concreto para comparar las distintas opciones de mobiliario. La cubierta sin respaldo ofrece una superficie de apoyo abierta para integrarla en la distribución del puesto. Con **60 cm de profundidad**, permite planificar una estación acorde al espacio disponible en cocinas y áreas de producción.

Consultar precio

PRESTACIONES

Niveles	2 · cubierta y estante inferior
Cubierta	150 × 60 cm

CARACTERÍSTICAS

Material	Acero inoxidable SS201
Espesor	1,0 mm

DIMENSIONES

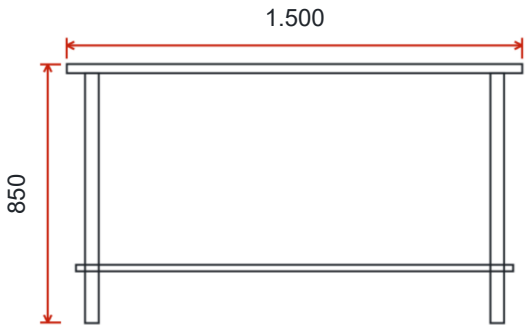

FRENTE

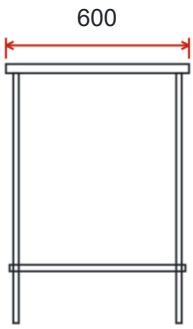

LATERAL

Medidas exteriores	
Ancho	1.500 mm
Fondo	600 mm
Alto	850 mm

QH-2WT1507

Mesa de Trabajo

Concentra preparación y apoyo en una **cubierta de 150 × 70 cm**, con un **estante inferior** para recipientes y utensilios. Mantener esos elementos debajo de la mesada deja la superficie de trabajo disponible para elaborar y emplatar.

La construcción en **acero inoxidable SS304 de 1,0 mm** facilita integrar una estación de trabajo a la cocina o al obrador. La cubierta sin respaldo permite organizar el acceso según la distribución del puesto.

Consultar precio

PRESTACIONES

Niveles	2 · cubierta y estante inferior
Cubierta	150 × 70 cm

CARACTERÍSTICAS

Material	Acero inoxidable SS304
Espesor	1,0 mm

DIMENSIONES

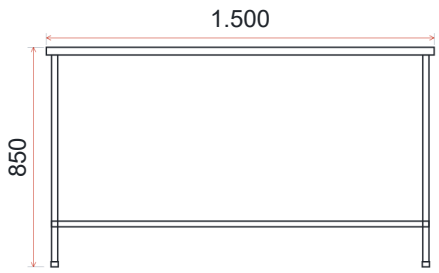

FRENTE

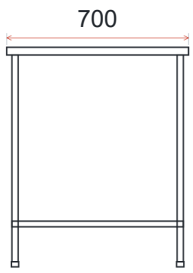

LATERAL

Medidas exteriores	
Ancho	1.500 mm
Fondo	700 mm
Alto	850 mm

QH-2WT1806

Mesa de Trabajo

Organiza un puesto de preparación con una **mesada de 180 × 60 cm** y un **estante inferior** para mantener recipientes, utensilios y elementos de uso frecuente cerca de la zona de trabajo. Esta distribución de dos niveles permite aprovechar el espacio bajo la mesa y reservar la cubierta para la elaboración y el apoyo de los productos. La configuración utiliza **acero inoxidable SS201 de 1,0 mm**, un dato concreto para comparar las distintas opciones de mobiliario. La cubierta sin respaldo ofrece una superficie de apoyo abierta para integrarla en la distribución del puesto. Con **60 cm de profundidad**, permite planificar una estación acorde al espacio disponible en cocinas y áreas de producción.

Consultar precio

PRESTACIONES

Niveles	2 · cubierta y estante inferior
Cubierta	180 × 60 cm

CARACTERÍSTICAS

Material	Acero inoxidable SS201
Espesor	1,0 mm

DIMENSIONES

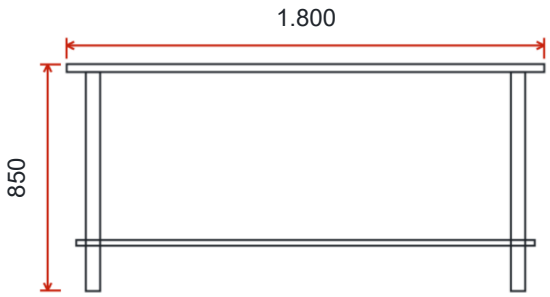

FRENTE

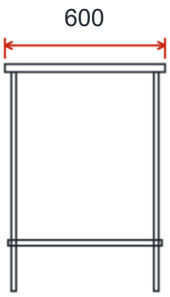

LATERAL

Medidas exteriores	
Ancho	1.800 mm
Fondo	600 mm
Alto	850 mm

QH-2WT1807

Mesa de Trabajo

Organiza un puesto de preparación con una **mesada de 180 × 70 cm** y un **estante inferior** para mantener recipientes, utensilios y elementos de uso frecuente cerca de la zona de trabajo. Esta distribución de dos niveles permite aprovechar el espacio bajo la mesa y reservar la cubierta para la elaboración y el apoyo de los productos. La configuración utiliza **acero inoxidable SS304 de 1,0 mm**, un dato concreto para comparar las distintas opciones de mobiliario. La cubierta sin respaldo ofrece una superficie de apoyo abierta para integrarla en la distribución del puesto. Con **70 cm de profundidad**, permite planificar una estación acorde al espacio disponible en cocinas y áreas de producción.

Consultar precio

PRESTACIONES

Niveles	2 · cubierta y estante inferior
Cubierta	180 × 70 cm

CARACTERÍSTICAS

Material	Acero inoxidable SS304
Espesor	1,0 mm

DIMENSIONES

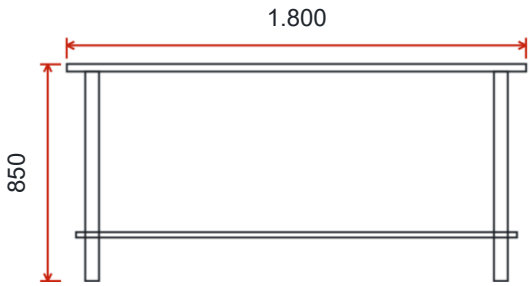

FRENTE

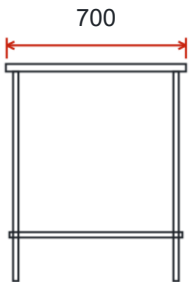

LATERAL

Medidas exteriores	
Ancho	1.800 mm
Fondo	700 mm
Alto	850 mm

QH-2WT2106

Mesa de Trabajo

Organiza un puesto de preparación con una **mesada de 210 × 60 cm** y un **estante inferior** para mantener recipientes, utensilios y elementos de uso frecuente cerca de la zona de trabajo. Esta distribución de dos niveles permite aprovechar el espacio bajo la mesa y reservar la cubierta para la elaboración y el apoyo de los productos. La configuración utiliza **acero inoxidable SS201 de 1,0 mm**, un dato concreto para comparar las distintas opciones de mobiliario. La cubierta sin respaldo ofrece una superficie de apoyo abierta para integrarla en la distribución del puesto. Con **60 cm de profundidad**, permite planificar una estación acorde al espacio disponible en cocinas y áreas de producción.

Consultar precio

PRESTACIONES

Niveles	2 · cubierta y estante inferior
Cubierta	210 × 60 cm

CARACTERÍSTICAS

Material	Acero inoxidable SS201
Espesor	1,0 mm

DIMENSIONES

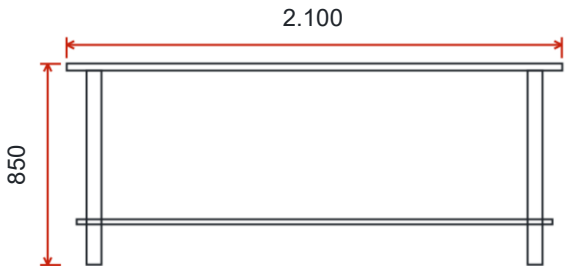

FRENTE

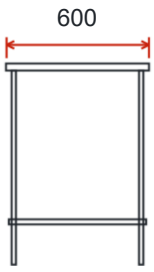

LATERAL

Medidas exteriores	
Ancho	2.100 mm
Fondo	600 mm
Alto	850 mm

QH-2BWT906

Mesa de Trabajo con Respaldo

Organiza un puesto de preparación con una **mesada de 90 × 60 cm** y un **estante inferior** para mantener recipientes, utensilios y elementos de uso frecuente cerca de la zona de trabajo. Esta distribución de dos niveles permite aprovechar el espacio bajo la mesa y reservar la cubierta para la elaboración y el apoyo de los productos. La configuración utiliza **acero inoxidable SS201 de 1,0 mm**, un dato concreto para comparar las distintas opciones de mobiliario. El **respaldo posterior de 100 mm** delimita la parte trasera de la cubierta al ubicar la mesa junto a una pared. Con **60 cm de profundidad**, permite planificar una estación acorde al espacio disponible en cocinas y áreas de producción.

Consultar precio

PRESTACIONES

Niveles	2 · cubierta y estante inferior
Cubierta	90 × 60 cm
Altura de trabajo	850 mm

CARACTERÍSTICAS

Material	Acero inoxidable SS201
Espesor	1,0 mm
Respaldo	100 mm

DIMENSIONES

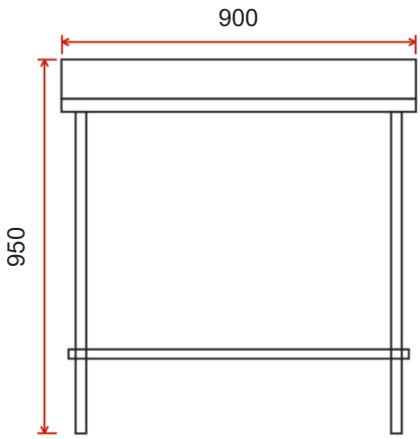

FRENTE

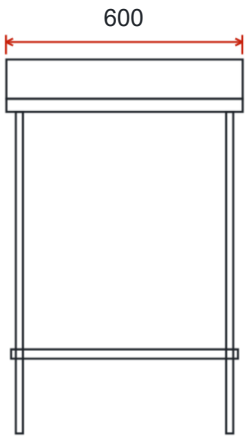

LATERAL

Medidas exteriores	
Ancho	900 mm
Fondo	600 mm
Alto	950 mm

QH-2BWT907

Mesa de Trabajo con Respaldo

Organiza un puesto de preparación con una **mesada de 90 × 70 cm** y un **estante inferior** para mantener recipientes, utensilios y elementos de uso frecuente cerca de la zona de trabajo. Esta distribución de dos niveles permite aprovechar el espacio bajo la mesa y reservar la cubierta para la elaboración y el apoyo de los productos. La configuración utiliza **acero inoxidable SS304 de 1,0 mm**, un dato concreto para comparar las distintas opciones de mobiliario. El **respaldo posterior de 100 mm** delimita la parte trasera de la cubierta al ubicar la mesa junto a una pared. Con **70 cm de profundidad**, permite planificar una estación acorde al espacio disponible en cocinas y áreas de producción.

Consultar precio

PRESTACIONES

Niveles	2 · cubierta y estante inferior
Cubierta	90 × 70 cm
Altura de trabajo	850 mm

CARACTERÍSTICAS

Material	Acero inoxidable SS304
Espesor	1,0 mm
Respaldo	100 mm

DIMENSIONES

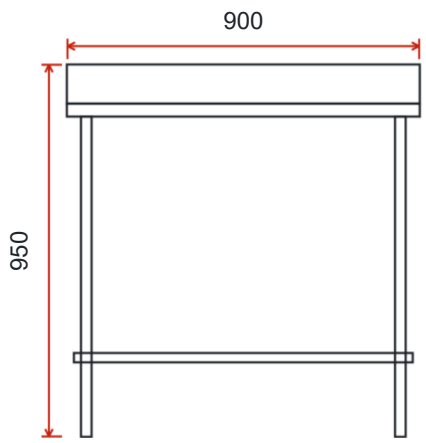

FRENTE

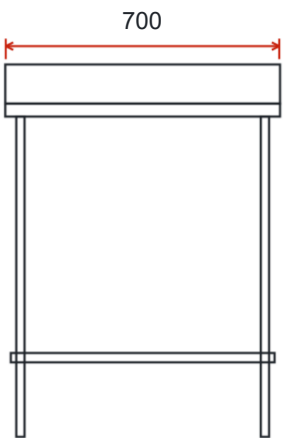

LATERAL

Medidas exteriores	
Ancho	900 mm
Fondo	700 mm
Alto	950 mm

QH-2BWT1206

Mesa de Trabajo con Respaldo

Organiza un puesto de preparación con una **mesada de 120 × 60 cm** y un **estante inferior** para mantener recipientes, utensilios y elementos de uso frecuente cerca de la zona de trabajo. Esta distribución de dos niveles permite aprovechar el espacio bajo la mesa y reservar la cubierta para la elaboración y el apoyo de los productos. La configuración utiliza **acero inoxidable SS201 de 1,0 mm**, un dato concreto para comparar las distintas opciones de mobiliario. El **respaldo posterior de 100 mm** delimita la parte trasera de la cubierta al ubicar la mesa junto a una pared. Con **60 cm de profundidad**, permite planificar una estación acorde al espacio disponible en cocinas y áreas de producción.

Consultar precio

PRESTACIONES

Niveles	2 · cubierta y estante inferior
Cubierta	120 × 60 cm
Altura de trabajo	850 mm

CARACTERÍSTICAS

Material	Acero inoxidable SS201
Espesor	1,0 mm
Respaldo	100 mm

DIMENSIONES

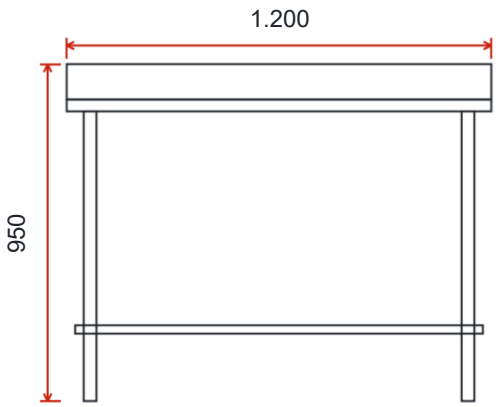

FRENTE

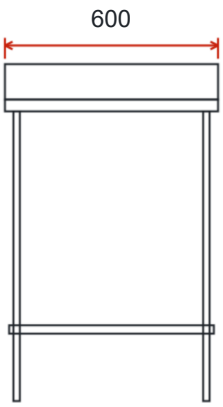

LATERAL

Medidas exteriores	
Ancho	1.200 mm
Fondo	600 mm
Alto	950 mm

QH-2BWT1207

Mesa de Trabajo con Respaldo

Organiza un puesto de preparación con una **mesada de 120 × 70 cm** y un **estante inferior** para mantener recipientes, utensilios y elementos de uso frecuente cerca de la zona de trabajo. Esta distribución de dos niveles permite aprovechar el espacio bajo la mesa y reservar la cubierta para la elaboración y el apoyo de los productos. La configuración utiliza **acero inoxidable SS304 de 1,0 mm**, un dato concreto para comparar las distintas opciones de mobiliario. El **respaldo posterior de 100 mm** delimita la parte trasera de la cubierta al ubicar la mesa junto a una pared. Con **70 cm de profundidad**, permite planificar una estación acorde al espacio disponible en cocinas y áreas de producción.

Consultar precio

PRESTACIONES

Niveles	2 · cubierta y estante inferior
Cubierta	120 × 70 cm
Altura de trabajo	850 mm

CARACTERÍSTICAS

Material	Acero inoxidable SS304
Espesor	1,0 mm
Respaldo	100 mm

DIMENSIONES

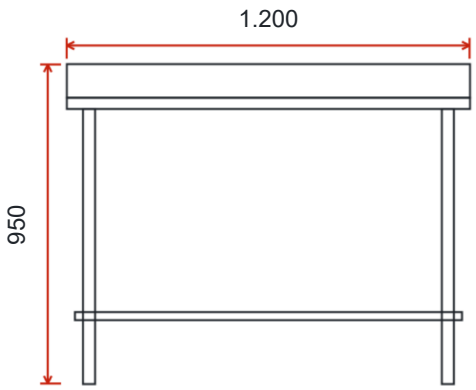

FRENTE

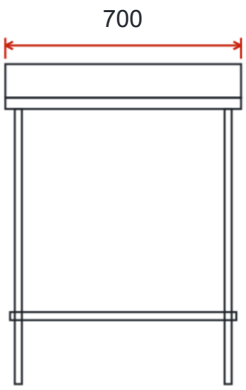

LATERAL

Medidas exteriores	
Ancho	1.200 mm
Fondo	700 mm
Alto	950 mm

QH-2BWT1506

Mesa de Trabajo con Respaldo

Organiza un puesto de preparación con una **mesada de 150 × 60 cm** y un **estante inferior** para mantener recipientes, utensilios y elementos de uso frecuente cerca de la zona de trabajo. Esta distribución de dos niveles permite aprovechar el espacio bajo la mesa y reservar la cubierta para la elaboración y el apoyo de los productos. La configuración utiliza **acero inoxidable SS201 de 1,0 mm**, un dato concreto para comparar las distintas opciones de mobiliario. El **respaldo posterior de 100 mm** delimita la parte trasera de la cubierta al ubicar la mesa junto a una pared. Con **60 cm de profundidad**, permite planificar una estación acorde al espacio disponible en cocinas y áreas de producción.

Consultar precio

PRESTACIONES

Niveles	2 · cubierta y estante inferior
Cubierta	150 × 60 cm
Altura de trabajo	850 mm

CARACTERÍSTICAS

Material	Acero inoxidable SS201
Espesor	1,0 mm
Respaldo	100 mm

DIMENSIONES

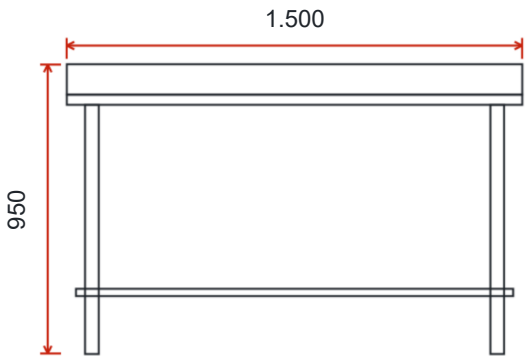

FRENTE

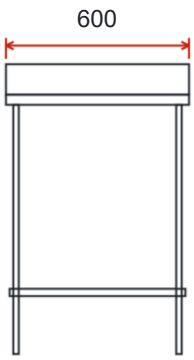

LATERAL

Medidas exteriores	
Ancho	1.500 mm
Fondo	600 mm
Alto	950 mm

QH-2BWT1507

Mesa de Trabajo con Respaldo

Concentra preparación y apoyo en una **cubierta de 150 × 70 cm**, con un **estante inferior** para recipientes y utensilios. Mantener esos elementos debajo de la mesada deja la superficie de trabajo disponible para elaborar y emplatar.

La construcción en **acero inoxidable SS304 de 1,0 mm** facilita integrar una estación de trabajo a la cocina o al obrador. El **respaldo de 100 mm** delimita el borde posterior cuando la mesa se coloca junto a una pared.

Consultar precio

PRESTACIONES

Niveles	2 · cubierta y estante inferior
Cubierta	150 × 70 cm
Altura de trabajo	850 mm

CARACTERÍSTICAS

Material	Acero inoxidable SS304
Espesor	1,0 mm
Respaldo	100 mm

DIMENSIONES

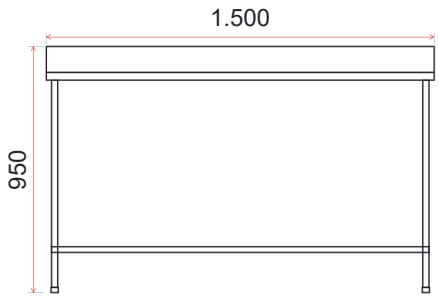

FRENTE

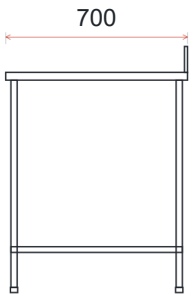

LATERAL

Medidas exteriores	
Ancho	1.500 mm
Fondo	700 mm
Alto	950 mm

QH-2BWT1806

Mesa de Trabajo con Respaldo

Organiza un puesto de preparación con una **mesada de 180 × 60 cm** y un **estante inferior** para mantener recipientes, utensilios y elementos de uso frecuente cerca de la zona de trabajo. Esta distribución de dos niveles permite aprovechar el espacio bajo la mesa y reservar la cubierta para la elaboración y el apoyo de los productos. La configuración utiliza **acero inoxidable SS201 de 1,0 mm**, un dato concreto para comparar las distintas opciones de mobiliario. El **respaldo posterior de 100 mm** delimita la parte trasera de la cubierta al ubicar la mesa junto a una pared. Con **60 cm de profundidad**, permite planificar una estación acorde al espacio disponible en cocinas y áreas de producción.

Consultar precio

PRESTACIONES

Niveles	2 · cubierta y estante inferior
Cubierta	180 × 60 cm
Altura de trabajo	850 mm

CARACTERÍSTICAS

Material	Acero inoxidable SS201
Espesor	1,0 mm
Respaldo	100 mm

DIMENSIONES

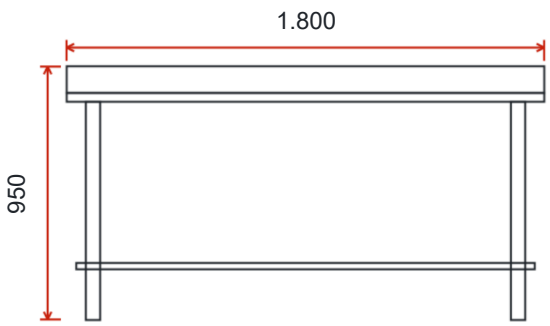

FRENTE

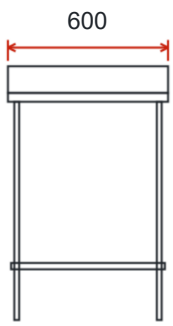

LATERAL

Medidas exteriores	
Ancho	1.800 mm
Fondo	600 mm
Alto	950 mm

QH-2BWT1807

Mesa de Trabajo con Respaldo

Organiza un puesto de preparación con una **mesada de 180 × 70 cm** y un **estante inferior** para mantener recipientes, utensilios y elementos de uso frecuente cerca de la zona de trabajo. Esta distribución de dos niveles permite aprovechar el espacio bajo la mesa y reservar la cubierta para la elaboración y el apoyo de los productos. La configuración utiliza **acero inoxidable SS304 de 1,0 mm**, un dato concreto para comparar las distintas opciones de mobiliario. El **respaldo posterior de 100 mm** delimita la parte trasera de la cubierta al ubicar la mesa junto a una pared. Con **70 cm de profundidad**, permite planificar una estación acorde al espacio disponible en cocinas y áreas de producción.

Consultar precio

PRESTACIONES

Niveles	2 · cubierta y estante inferior
Cubierta	180 × 70 cm
Altura de trabajo	850 mm

CARACTERÍSTICAS

Material	Acero inoxidable SS304
Espesor	1,0 mm
Respaldo	100 mm

DIMENSIONES

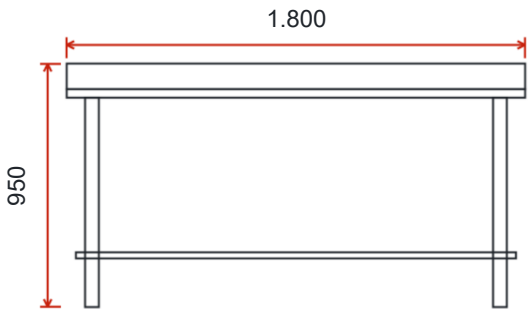

FRENTE

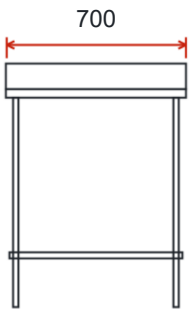

LATERAL

Medidas exteriores	
Ancho	1.800 mm
Fondo	700 mm
Alto	950 mm

QH-2WTC1206

Mesa de Trabajo con Puertas Corredizas

Combina una **cubierta de 120 × 60 cm** con un **gabinete inferior de puertas corredizas** para reunir trabajo y almacenamiento en una sola ubicación. La mesada ofrece una superficie definida para la preparación y el apoyo de elementos, mientras el espacio inferior permite guardar recipientes y utensilios detrás de las puertas. La apertura deslizante permite acceder al interior sin proyectar una hoja de puerta hacia el pasillo. Su configuración utiliza **acero inoxidable SS201, con chapa de 1,0 mm**, y una altura exterior de **85 cm**. Una alternativa para cocinas y áreas de elaboración que necesitan aprovechar el espacio bajo la superficie de trabajo y organizar el mobiliario de acuerdo con el ancho disponible.

Consultar precio

PRESTACIONES

Cubierta	120 × 60 cm

CARACTERÍSTICAS

Material	Acero inoxidable SS201
Espesor	1,0 mm
Puertas	Corredizas

DIMENSIONES

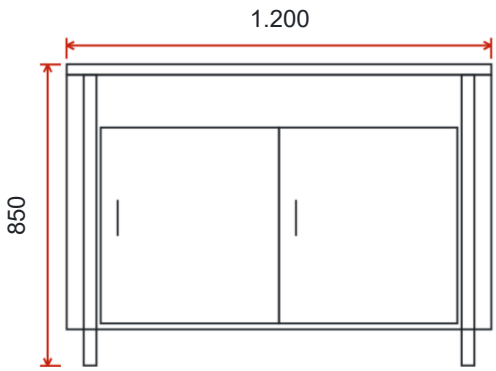

FRENTE

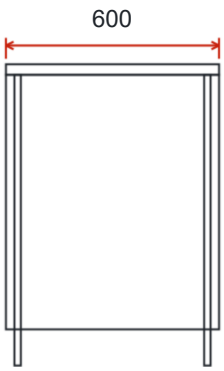

LATERAL

Medidas exteriores	
Ancho	1.200 mm
Fondo	600 mm
Alto	850 mm

QH-2WTC1506

Mesa de Trabajo con Puertas Corredizas

Combina una **cubierta de 150 × 60 cm** con un **gabinete inferior de puertas corredizas** para reunir trabajo y almacenamiento en una sola ubicación. La mesada ofrece una superficie definida para la preparación y el apoyo de elementos, mientras el espacio inferior permite guardar recipientes y utensilios detrás de las puertas. La apertura deslizante permite acceder al interior sin proyectar una hoja de puerta hacia el pasillo. Su configuración utiliza **acero inoxidable SS201, con chapa de 1,0 mm**, y una altura exterior de **85 cm**. Una alternativa para cocinas y áreas de elaboración que necesitan aprovechar el espacio bajo la superficie de trabajo y organizar el mobiliario de acuerdo con el ancho disponible.

Consultar precio

PRESTACIONES

Cubierta	150 × 60 cm

CARACTERÍSTICAS

Material	Acero inoxidable SS201
Espesor	1,0 mm
Puertas	Corredizas

DIMENSIONES

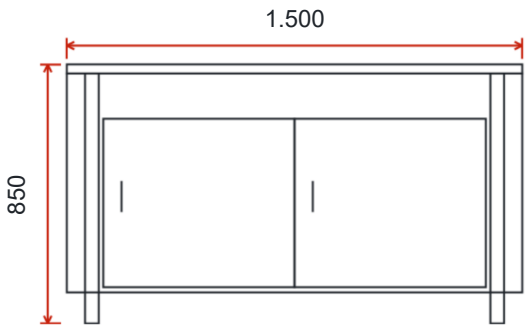

FRENTE

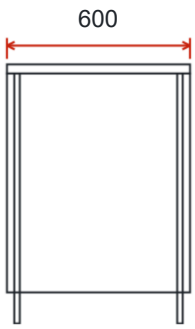

LATERAL

Medidas exteriores	
Ancho	1.500 mm
Fondo	600 mm
Alto	850 mm

QH-2WTC1806

Mesa de Trabajo con Puertas Corredizas

Combina una **cubierta de 180 × 60 cm** con un **gabinete inferior de puertas corredizas** para reunir trabajo y almacenamiento en una sola ubicación. La mesada ofrece una superficie definida para la preparación y el apoyo de elementos, mientras el espacio inferior permite guardar recipientes y utensilios detrás de las puertas. La apertura deslizante permite acceder al interior sin proyectar una hoja de puerta hacia el pasillo. Su configuración utiliza **acero inoxidable SS201, con chapa de 1,0 mm**, y una altura exterior de **85 cm**. Una alternativa para cocinas y áreas de elaboración que necesitan aprovechar el espacio bajo la superficie de trabajo y organizar el mobiliario de acuerdo con el ancho disponible.

Consultar precio

PRESTACIONES

Cubierta	180 × 60 cm

CARACTERÍSTICAS

Material	Acero inoxidable SS201
Espesor	1,0 mm
Puertas	Corredizas

DIMENSIONES

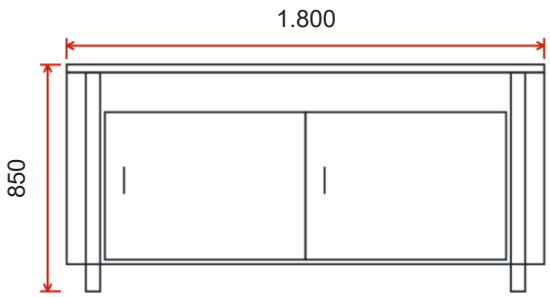

FRENTE

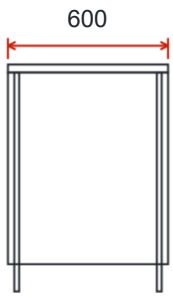

LATERAL

Medidas exteriores	
Ancho	1.800 mm
Fondo	600 mm
Alto	850 mm

QH-S1-606

Pileta Simple

Define una estación de lavado con **una cuba individual**, en un conjunto de **60 cm de ancho y 60 cm de profundidad**. El formato de una cuba permite integrar un punto de lavado definido dentro de la distribución del área de trabajo. La configuración utiliza **acero inoxidable SS201 de 1,0 mm**, con estructura de apoyo abierta y respaldo posterior visible en la presentación del equipo. Las medidas exteriores permiten comparar opciones y planificar su ubicación junto a las mesas y zonas de preparación. Una solución para ordenar el lavado de recipientes y utensilios en cocinas y áreas de elaboración.

Consultar precio

PRESTACIONES

Cubas	1

CARACTERÍSTICAS

Material	Acero inoxidable SS201
Espesor	1,0 mm

DIMENSIONES

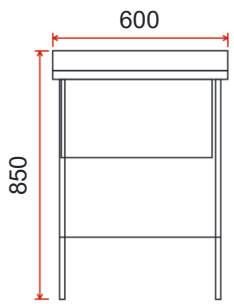

FRENTE

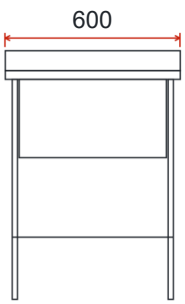

LATERAL

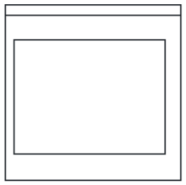

VISTA SUPERIOR

Medidas exteriores	
Ancho	600 mm
Fondo	600 mm
Alto	850 mm

QH-S1-707

Pileta Simple

Define una estación de lavado con **una cuba individual**, en un conjunto de **70 cm de ancho y 70 cm de profundidad**. El formato de una cuba permite integrar un punto de lavado definido dentro de la distribución del área de trabajo. La configuración utiliza **acero inoxidable SS304 de 1,0 mm**, con estructura de apoyo abierta y respaldo posterior visible en la presentación del equipo. Las medidas exteriores permiten comparar opciones y planificar su ubicación junto a las mesas y zonas de preparación. Una solución para ordenar el lavado de recipientes y utensilios en cocinas y áreas de elaboración.

Consultar precio

PRESTACIONES

Cubas	1

CARACTERÍSTICAS

Material	Acero inoxidable SS304
Espesor	1,0 mm

DIMENSIONES

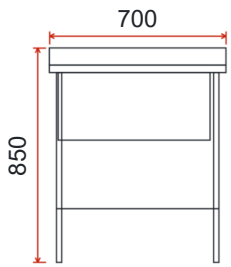

FRENTE

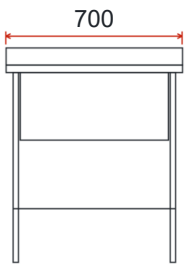

LATERAL

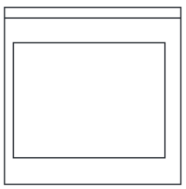

VISTA SUPERIOR

Medidas exteriores	
Ancho	700 mm
Fondo	700 mm
Alto	850 mm

QH-S1W-1506L

Pileta con Mesa Lateral

Define una estación de lavado con **una cuba y una superficie lateral de apoyo**, en un conjunto de **150 cm de ancho y 60 cm de profundidad**. La mesa lateral permite apoyar recipientes y utensilios junto a la cuba y mantener ambos espacios dentro del mismo mueble. La configuración utiliza **acero inoxidable SS201 de 1,0 mm**, con estructura de apoyo abierta y respaldo posterior visible en la presentación del equipo. Las medidas exteriores permiten comparar opciones y planificar su ubicación junto a las mesas y zonas de preparación. Una solución para ordenar el lavado de recipientes y utensilios en cocinas y áreas de elaboración.

Consultar precio

PRESTACIONES

Cubas	1
Posición de cuba	Izquierda · vista de frente

CARACTERÍSTICAS

Material	Acero inoxidable SS201
Espesor	1,0 mm

DIMENSIONES

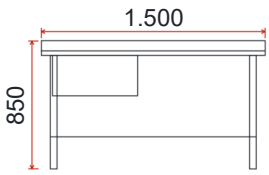

FRENTE

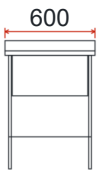

LATERAL

VISTA SUPERIOR

Medidas exteriores	
Ancho	1.500 mm
Fondo	600 mm
Alto	850 mm

QH-S1W-1506R

Pileta con Mesa Lateral

Define una estación de lavado con **una cuba y una superficie lateral de apoyo**, en un conjunto de **150 cm de ancho y 60 cm de profundidad**. La mesa lateral permite apoyar recipientes y utensilios junto a la cuba y mantener ambos espacios dentro del mismo mueble. La configuración utiliza **acero inoxidable SS201 de 1,0 mm**, con estructura de apoyo abierta y respaldo posterior visible en la presentación del equipo. Las medidas exteriores permiten comparar opciones y planificar su ubicación junto a las mesas y zonas de preparación. Una solución para ordenar el lavado de recipientes y utensilios en cocinas y áreas de elaboración.

Consultar precio

PRESTACIONES

Cubas	1
Posición de cuba	Derecha · vista de frente

CARACTERÍSTICAS

Material	Acero inoxidable SS201
Espesor	1,0 mm

DIMENSIONES

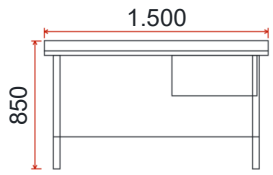

FRENTE

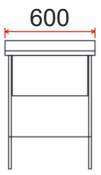

LATERAL

VISTA SUPERIOR

Medidas exteriores	
Ancho	1.500 mm
Fondo	600 mm
Alto	850 mm

QH-S1W-1507L

Pileta con Mesa Lateral

Define una estación de lavado con **una cuba y una superficie lateral de apoyo**, en un conjunto de **150 cm de ancho y 70 cm de profundidad**. La mesa lateral permite apoyar recipientes y utensilios junto a la cuba y mantener ambos espacios dentro del mismo mueble. La configuración utiliza **acero inoxidable SS304 de 1,0 mm**, con estructura de apoyo abierta y respaldo posterior visible en la presentación del equipo. Las medidas exteriores permiten comparar opciones y planificar su ubicación junto a las mesas y zonas de preparación. Una solución para ordenar el lavado de recipientes y utensilios en cocinas y áreas de elaboración.

Consultar precio

PRESTACIONES

Cubas	1
Posición de cuba	Izquierda · vista de frente

CARACTERÍSTICAS

Material	Acero inoxidable SS304
Espesor	1,0 mm

DIMENSIONES

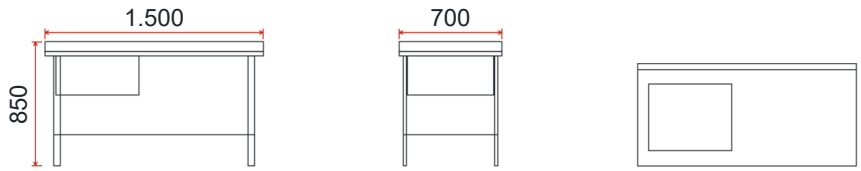

FRENTE LATERAL VISTA SUPERIOR

Medidas exteriores	
Ancho	1.500 mm
Fondo	700 mm
Alto	850 mm

QH-S1W-1507R

Pileta con Mesa Lateral

Define una estación de lavado con **una cuba y una superficie lateral de apoyo**, en un conjunto de **150 cm de ancho y 70 cm de profundidad**. La mesa lateral permite apoyar recipientes y utensilios junto a la cuba y mantener ambos espacios dentro del mismo mueble. La configuración utiliza **acero inoxidable SS304 de 1,0 mm**, con estructura de apoyo abierta y respaldo posterior visible en la presentación del equipo. Las medidas exteriores permiten comparar opciones y planificar su ubicación junto a las mesas y zonas de preparación. Una solución para ordenar el lavado de recipientes y utensilios en cocinas y áreas de elaboración.

Consultar precio

PRESTACIONES

Cubas	1
Posición de cuba	Derecha · vista de frente

CARACTERÍSTICAS

Material	Acero inoxidable SS304
Espesor	1,0 mm

DIMENSIONES

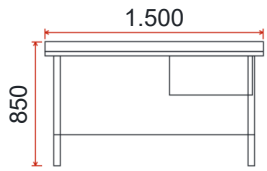

FRENTE

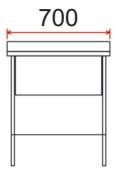

LATERAL

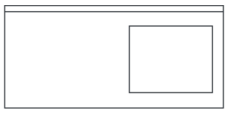

VISTA SUPERIOR

Medidas exteriores	
Ancho	1.500 mm
Fondo	700 mm
Alto	850 mm

QH-S2-1206

Pileta Doble

Define una estación de lavado con **dos cubas separadas**, en un conjunto de **120 cm de ancho y 60 cm de profundidad**. La separación de las cubas permite organizar distintas tareas de lavado y enjuague dentro de la misma estación. La configuración utiliza **acero inoxidable SS201 de 1,0 mm**, con estructura de apoyo abierta y respaldo posterior visible en la presentación del equipo. Las medidas exteriores permiten comparar opciones y planificar su ubicación junto a las mesas y zonas de preparación. Una solución para ordenar el lavado de recipientes y utensilios en cocinas y áreas de elaboración.

Consultar precio

PRESTACIONES

Cubas	2

CARACTERÍSTICAS

Material	Acero inoxidable SS201
Espesor	1,0 mm

DIMENSIONES

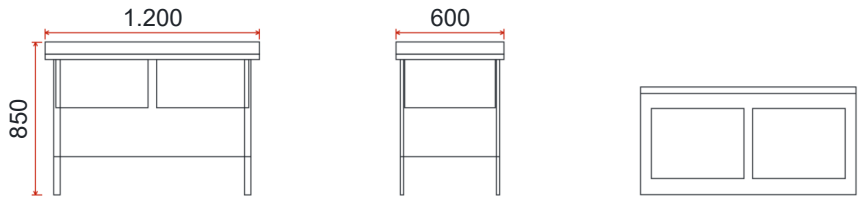

FRENTE LATERAL VISTA SUPERIOR

Medidas exteriores	
Ancho	1.200 mm
Fondo	600 mm
Alto	850 mm

QH-S2-1207

Pileta Doble

Define una estación de lavado con **dos cubas separadas**, en un conjunto de **120 cm de ancho y 70 cm de profundidad**. La separación de las cubas permite organizar distintas tareas de lavado y enjuague dentro de la misma estación. La configuración utiliza **acero inoxidable SS304 de 1,0 mm**, con estructura de apoyo abierta y respaldo posterior visible en la presentación del equipo. Las medidas exteriores permiten comparar opciones y planificar su ubicación junto a las mesas y zonas de preparación. Una solución para ordenar el lavado de recipientes y utensilios en cocinas y áreas de elaboración.

Consultar precio

PRESTACIONES

Cubas	2

CARACTERÍSTICAS

Material	Acero inoxidable SS304
Espesor	1,0 mm

DIMENSIONES

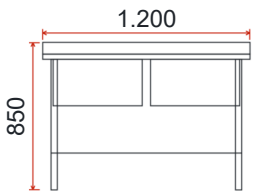

FRENTE

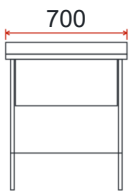

LATERAL

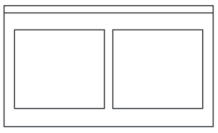

VISTA SUPERIOR

Medidas exteriores	
Ancho	1.200 mm
Fondo	700 mm
Alto	850 mm

QH-RS1205

Estantería de Acero Inoxidable

Reúne recipientes, utensilios y otros elementos de trabajo en una estantería de **cuatro niveles con superficies lisas**, distribuida en **155 cm de altura**. Su ancho de **120 cm** y profundidad de **50 cm** permiten elegir el tamaño según el espacio disponible y organizar el área auxiliar sin extender todos los elementos sobre las mesadas. La configuración del pedido utiliza **acero inoxidable SS201 de 1,0 mm**, con patas de sección redonda y acceso abierto a los niveles. Esta disposición permite separar referencias por uso y mantenerlas a la vista, tanto en cocinas y obradores como en zonas de almacenamiento de apoyo. Las medidas exteriores facilitan planificar su ubicación junto al resto del mobiliario.

Consultar precio

PRESTACIONES

Niveles	4 · estantes lisos

CARACTERÍSTICAS

Material	Acero inoxidable SS201
Espesor	1,0 mm
Patas	Sección redonda

DIMENSIONES

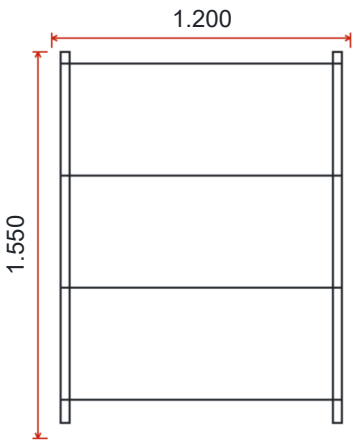

FRENTE

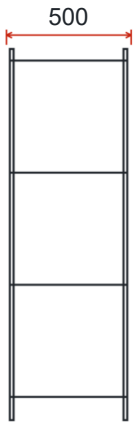

LATERAL

Medidas exteriores	
Ancho	1.200 mm
Fondo	500 mm
Alto	1.550 mm

QH-RS1505

Estantería de Acero Inoxidable

Reúne recipientes, utensilios y otros elementos de trabajo en una estantería de **cuatro niveles con superficies lisas**, distribuida en **155 cm de altura**. Su ancho de **150 cm** y profundidad de **50 cm** permiten elegir el tamaño según el espacio disponible y organizar el área auxiliar sin extender todos los elementos sobre las mesadas. La configuración del pedido utiliza **acero inoxidable SS201 de 1,0 mm**, con patas de sección redonda y acceso abierto a los niveles. Esta disposición permite separar referencias por uso y mantenerlas a la vista, tanto en cocinas y obradores como en zonas de almacenamiento de apoyo. Las medidas exteriores facilitan planificar su ubicación junto al resto del mobiliario.

Consultar precio

PRESTACIONES

Niveles	4 · estantes lisos

CARACTERÍSTICAS

Material	Acero inoxidable SS201
Espesor	1,0 mm
Patas	Sección redonda

DIMENSIONES

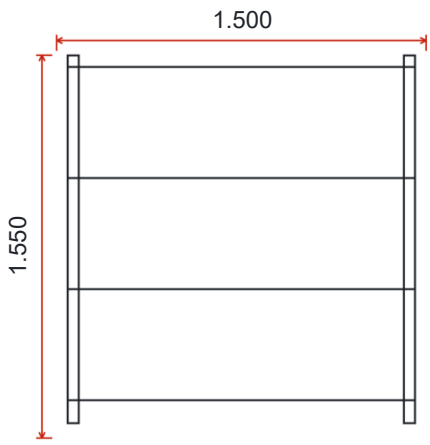

FRENTE

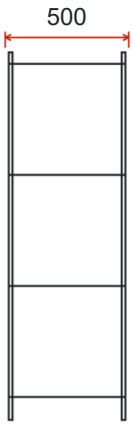

LATERAL

Medidas exteriores	
Ancho	1.500 mm
Fondo	500 mm
Alto	1.550 mm

QH-RS1805

Estantería de Acero Inoxidable

Reúne recipientes, utensilios y otros elementos de trabajo en una estantería de **cuatro niveles con superficies lisas**, distribuida en **155 cm de altura**. Su ancho de **180 cm** y profundidad de **50 cm** permiten elegir el tamaño según el espacio disponible y organizar el área auxiliar sin extender todos los elementos sobre las mesadas. La configuración del pedido utiliza **acero inoxidable SS201 de 1,0 mm**, con patas de sección redonda y acceso abierto a los niveles. Esta disposición permite separar referencias por uso y mantenerlas a la vista, tanto en cocinas y obradores como en zonas de almacenamiento de apoyo. Las medidas exteriores facilitan planificar su ubicación junto al resto del mobiliario.

Consultar precio

PRESTACIONES

Niveles	4 · estantes lisos

CARACTERÍSTICAS

Material	Acero inoxidable SS201
Espesor	1,0 mm
Patas	Sección redonda

DIMENSIONES

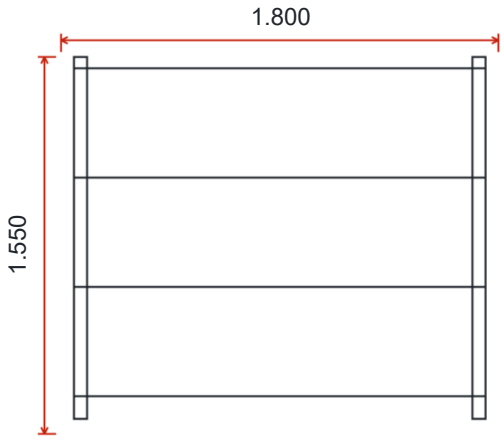

FRENTE

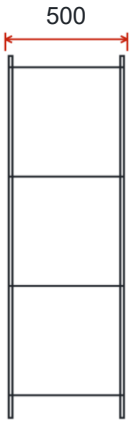

LATERAL

Medidas exteriores	
Ancho	1.800 mm
Fondo	500 mm
Alto	1.550 mm

1,20 m

Estantería Ranurada

Organizá recipientes e insumos en **cuatro niveles** con una estantería de **1,20 m de frente** y **50 cm de fondo**. Los entrepaños ranurados permiten separar la reserva y mantener accesibles los elementos de uso diario en cocinas, depósitos y áreas de preparación.

La construcción en **acero inoxidable SS304 de 1 mm**, las patas tubulares y los apoyos de goma conforman la configuración del catálogo original. El montaje desarmable facilita el traslado y armado del puesto. Las ranuras dejan una superficie abierta: conviene elegir los recipientes teniendo en cuenta su base de apoyo.

Consultar precio

PRESTACIONES

Niveles	4
Superficie	Entrepaños ranurados

CARACTERÍSTICAS

Montaje	Desarmable
Material	Acero inoxidable SS304
Espesor	1,0 mm
Patas	Tubo redondo de acero inoxidable
Apoyos	Goma antideslizante

DIMENSIONES

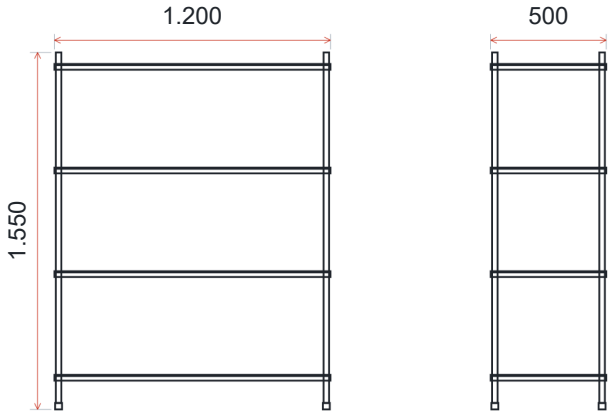

FRENTE LATERAL

Medidas exteriores	
Ancho	1.200 mm
Fondo	500 mm
Alto	1.550 mm

1,50 m

Estantería Ranurada

Organizá recipientes e insumos en **cuatro niveles** con una estantería de **1,50 m de frente** y **50 cm de fondo**. Los entrepaños ranurados permiten separar la reserva y mantener accesibles los elementos de uso diario en cocinas, depósitos y áreas de preparación.

La construcción en **acero inoxidable SS304 de 1 mm**, las patas tubulares y los apoyos de goma conforman la configuración del catálogo original. El montaje desarmable facilita el traslado y armado del puesto. Las ranuras dejan una superficie abierta: conviene elegir los recipientes teniendo en cuenta su base de apoyo.

Consultar precio

PRESTACIONES

Niveles	4
Superficie	Entrepaños ranurados

CARACTERÍSTICAS

Montaje	Desarmable
Material	Acero inoxidable SS304
Espesor	1,0 mm
Patas	Tubo redondo de acero inoxidable
Apoyos	Goma antideslizante

DIMENSIONES

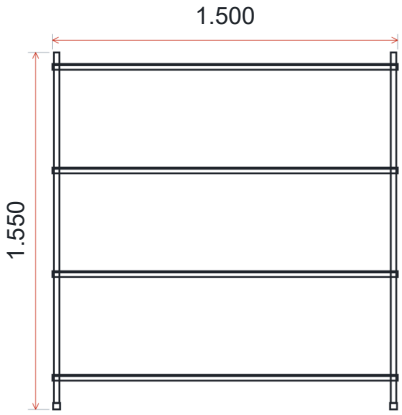

FRENTE

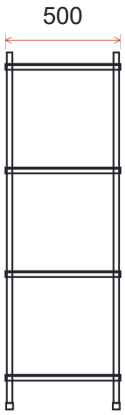

LATERAL

Medidas exteriores	
Ancho	1.500 mm
Fondo	500 mm
Alto	1.550 mm

1,80 m
Estantería Ranurada

Organizá recipientes e insumos en **cuatro niveles** con una estantería de **1,80 m de frente** y **50 cm de fondo**. Los entrepaños ranurados permiten separar la reserva y mantener accesibles los elementos de uso diario en cocinas, depósitos y áreas de preparación.

La construcción en **acero inoxidable SS304 de 1 mm**, las patas tubulares y los apoyos de goma conforman la configuración del catálogo original. El montaje desarmable facilita el traslado y armado del puesto. Las ranuras dejan una superficie abierta: conviene elegir los recipientes teniendo en cuenta su base de apoyo.

Consultar precio

PRESTACIONES

Niveles	4
Superficie	Entrepaños ranurados

CARACTERÍSTICAS

Montaje	Desarmable
Material	Acero inoxidable SS304
Espesor	1,0 mm
Patas	Tubo redondo de acero inoxidable
Apoyos	Goma antideslizante

DIMENSIONES

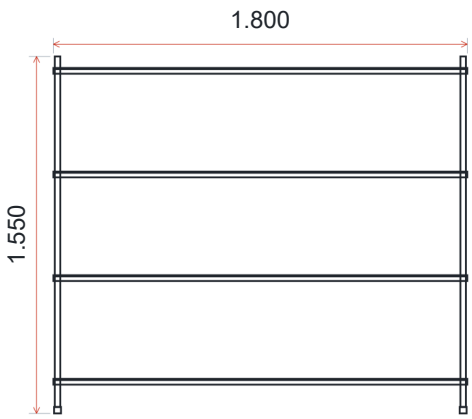

FRENTE

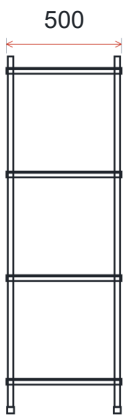

LATERAL

Medidas exteriores	
Ancho	1.800 mm
Fondo	500 mm
Alto	1.550 mm

QH-WS930

Estante Mural de 1 Nivel

Aprovecha la pared para organizar utensilios, recipientes y elementos de uso frecuente sin ocupar la superficie de preparación. Este estante mural reúne **1 nivel de apoyo**, con **90 cm de ancho y 30 cm de profundidad** para planificar su ubicación sobre mesadas o zonas auxiliares. Su configuración en **acero inoxidable SS201, con chapa de 1,0 mm**, permite identificar el material y comparar tamaños dentro de la misma familia. El nivel único ofrece una superficie auxiliar de acceso directo para los elementos que se utilizan durante la preparación. Una opción para aprovechar el espacio vertical y mantener cada elemento cerca del puesto donde se necesita.

Consultar precio

PRESTACIONES

Niveles	1
Montaje	Mural

CARACTERÍSTICAS

Material	Acero inoxidable SS201
Espesor	1,0 mm

DIMENSIONES

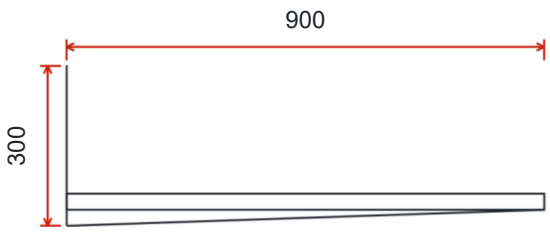

FRENTE

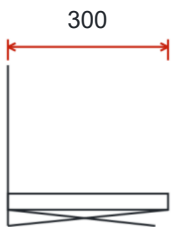

LATERAL

Medidas exteriores	
Ancho	900 mm
Fondo	300 mm
Alto	300 mm

QH-WS1230

Estante Mural de 1 Nivel

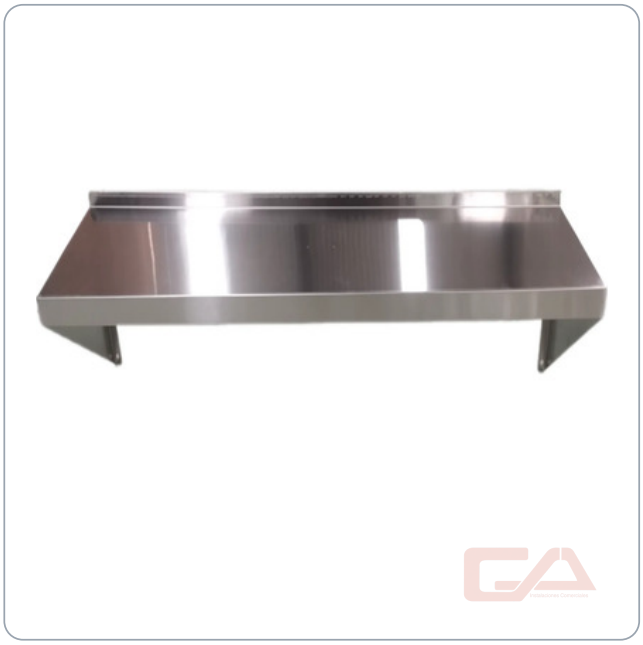

Libera la mesada y lleva los utensilios de uso frecuente a **un nivel de apoyo mural**. Sus **120 cm de ancho y 30 cm de fondo** aprovechan la pared sobre el puesto de trabajo, sin ocupar el área de elaboración.

El acceso directo ayuda a mantener cerca los elementos que necesitas durante la preparación. La construcción en **acero inoxidable SS201 de 1,0 mm** completa una superficie auxiliar para organizar el trabajo de cocinas, obradores y áreas de servicio.

Consultar precio

PRESTACIONES

Niveles	1
Montaje	Mural

CARACTERÍSTICAS

Material	Acero inoxidable SS201
Espesor	1,0 mm

DIMENSIONES

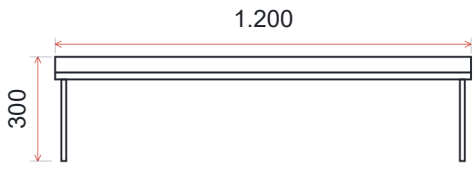

FRENTE

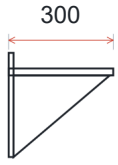

LATERAL

Medidas exteriores	
Ancho	1.200 mm
Fondo	300 mm
Alto	300 mm

QH-WS1530

Estante Mural de 1 Nivel

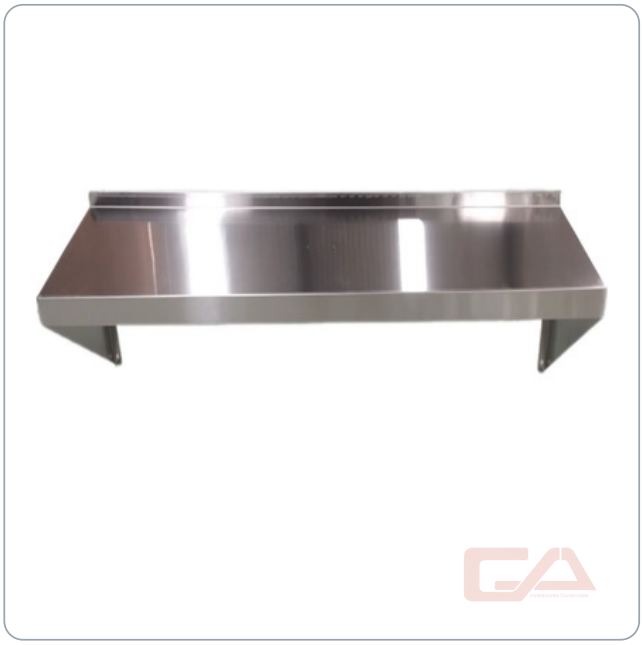

Libera la mesada y lleva los utensilios de uso frecuente a **un nivel de apoyo mural**. Sus **150 cm de ancho y 30 cm de fondo** aprovechan la pared sobre el puesto de trabajo, sin ocupar el área de elaboración.

El acceso directo ayuda a mantener cerca los elementos que necesitas durante la preparación. La construcción en **acero inoxidable SS201 de 1,0 mm** completa una superficie auxiliar para organizar el trabajo de cocinas, obradores y áreas de servicio.

Consultar precio

PRESTACIONES

Niveles	1
Montaje	Mural

CARACTERÍSTICAS

Material	Acero inoxidable SS201
Espesor	1,0 mm

DIMENSIONES

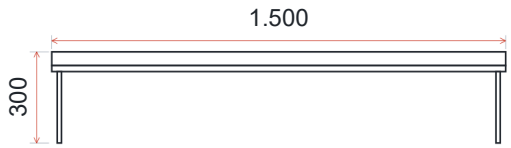

FRENTE

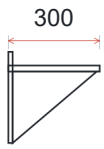

LATERAL

Medidas exteriores	
Ancho	1.500 mm
Fondo	300 mm
Alto	300 mm

QH-WS1830

Estante Mural de 1 Nivel

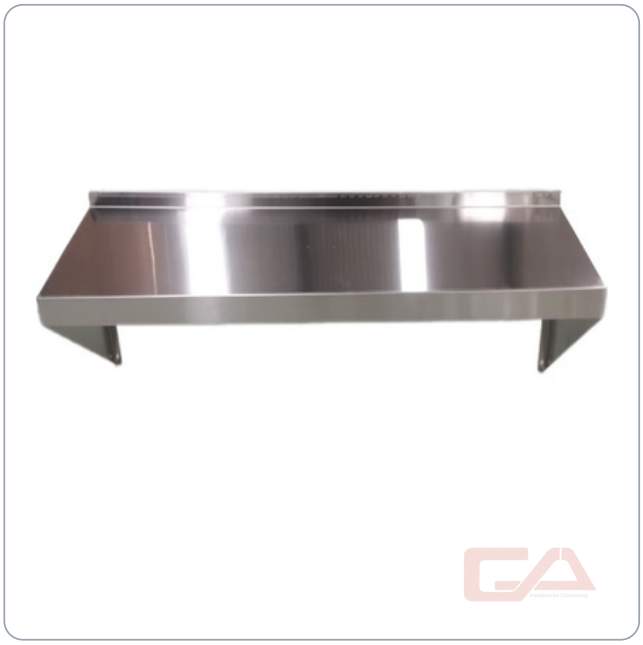

Libera la mesada y lleva los utensilios de uso frecuente a **un nivel de apoyo mural**. Sus **180 cm de ancho y 30 cm de fondo** aprovechan la pared sobre el puesto de trabajo, sin ocupar el área de elaboración.

El acceso directo ayuda a mantener cerca los elementos que necesitas durante la preparación. La construcción en **acero inoxidable SS201 de 1,0 mm** completa una superficie auxiliar para organizar el trabajo de cocinas, obradores y áreas de servicio.

Consultar precio

PRESTACIONES

Niveles	1
Montaje	Mural

CARACTERÍSTICAS

Material	Acero inoxidable SS201
Espesor	1,0 mm

DIMENSIONES

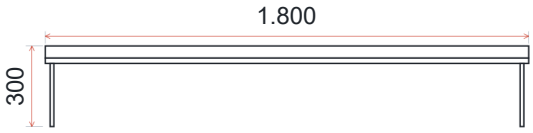

FRENTE

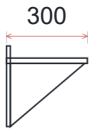

LATERAL

Medidas exteriores	
Ancho	1.800 mm
Fondo	300 mm
Alto	300 mm

QH-WSA2-930

Estante Mural de 2 Niveles

Aprovecha la pared para organizar utensilios, recipientes y elementos de uso frecuente sin ocupar la superficie de preparación. Este estante mural reúne **2 niveles de apoyo**, con **90 cm de ancho y 30 cm de profundidad** para planificar su ubicación sobre mesadas o zonas auxiliares. Su configuración en **acero inoxidable SS201, con chapa de 1,0 mm**, permite identificar el material y comparar tamaños dentro de la misma familia. La distribución en dos niveles ofrece superficies separadas para ordenar diferentes elementos en un mismo tramo de pared. Una opción para aprovechar el espacio vertical y mantener cada elemento cerca del puesto donde se necesita.

Consultar precio

PRESTACIONES

Niveles	2
Montaje	Mural

CARACTERÍSTICAS

Material	Acero inoxidable SS201
Espesor	1,0 mm

DIMENSIONES

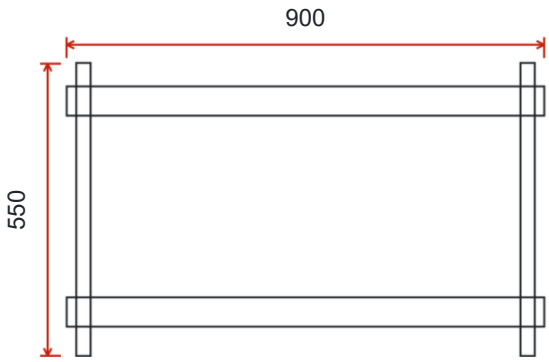

FRENTE

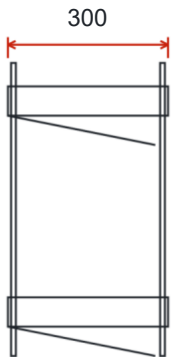

LATERAL

Medidas exteriores	
Ancho	900 mm
Fondo	300 mm
Alto	550 mm

QH-WSA2-1230

Estante Mural de 2 Niveles

Aprovecha la pared para organizar utensilios, recipientes y elementos de uso frecuente sin ocupar la superficie de preparación. Este estante mural reúne **2 niveles de apoyo**, con **120 cm de ancho y 30 cm de profundidad** para planificar su ubicación sobre mesadas o zonas auxiliares. Su configuración en **acero inoxidable SS201, con chapa de 1,0 mm**, permite identificar el material y comparar tamaños dentro de la misma familia. La distribución en dos niveles ofrece superficies separadas para ordenar diferentes elementos en un mismo tramo de pared. Una opción para aprovechar el espacio vertical y mantener cada elemento cerca del puesto donde se necesita.

Consultar precio

PRESTACIONES

Niveles	2
Montaje	Mural

CARACTERÍSTICAS

Material	Acero inoxidable SS201
Espesor	1,0 mm

DIMENSIONES

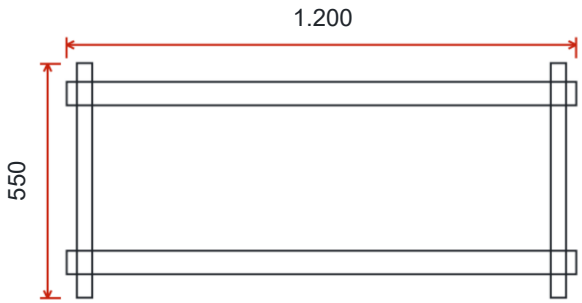

FRENTE

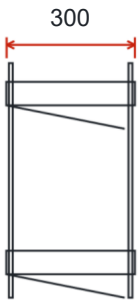

LATERAL

Medidas exteriores	
Ancho	1.200 mm
Fondo	300 mm
Alto	550 mm

QH-WSA2-1530

Estante Mural de 2 Niveles

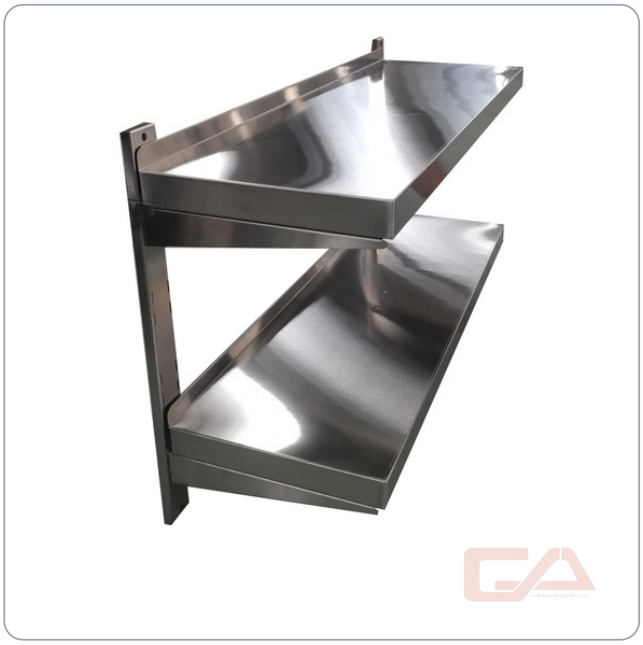

Libera la mesada y lleva los utensilios de uso frecuente a **dos niveles de apoyo mural**. Sus **150 cm de ancho y 30 cm de fondo** aprovechan la pared sobre el puesto de trabajo, sin ocupar el área de elaboración.

La distribución en dos alturas permite separar recipientes y utensilios dentro del mismo tramo de pared. La construcción en **acero inoxidable SS201 de 1,0 mm** completa una superficie auxiliar para organizar el trabajo de cocinas, obradores y áreas de servicio.

Consultar precio

PRESTACIONES

Niveles	2
Montaje	Mural

CARACTERÍSTICAS

Material	Acero inoxidable SS201
Espesor	1,0 mm

DIMENSIONES

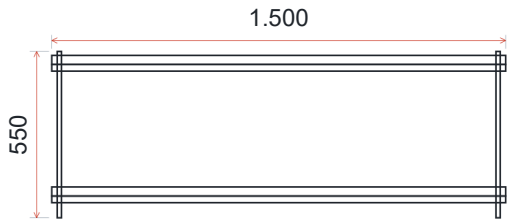

FRENTE

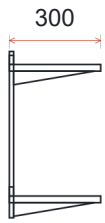

LATERAL

Medidas exteriores	
Ancho	1.500 mm
Fondo	300 mm
Alto	550 mm

QH-WSA2-1830

Estante Mural de 2 Niveles

Aprovecha la pared para organizar utensilios, recipientes y elementos de uso frecuente sin ocupar la superficie de preparación. Este estante mural reúne **2 niveles de apoyo**, con **180 cm de ancho y 30 cm de profundidad** para planificar su ubicación sobre mesadas o zonas auxiliares. Su configuración en **acero inoxidable SS201, con chapa de 1,0 mm**, permite identificar el material y comparar tamaños dentro de la misma familia. La distribución en dos niveles ofrece superficies separadas para ordenar diferentes elementos en un mismo tramo de pared. Una opción para aprovechar el espacio vertical y mantener cada elemento cerca del puesto donde se necesita.

Consultar precio

PRESTACIONES

Niveles	2
Montaje	Mural

CARACTERÍSTICAS

Material	Acero inoxidable SS201
Espesor	1,0 mm

DIMENSIONES

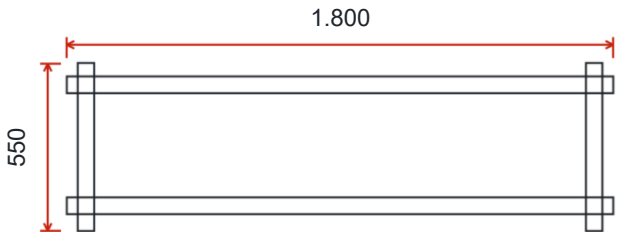

FRENTE

LATERAL

Medidas exteriores	
Ancho	1.800 mm
Fondo	300 mm
Alto	550 mm

QH-BT20-5266

Carro Portabandejas de 20 Niveles

Organiza la circulación de bandejas entre las distintas etapas de trabajo con un carro de **20 niveles**, dispuesto para recibir el formato de **600 × 400 mm** indicado en el pedido. La estructura abierta mantiene los niveles accesibles y permite separar las bandejas durante el traslado dentro del área de producción. Su configuración utiliza **acero inoxidable SS201** y una base con ruedas, con medidas exteriores de **52 × 66 × 173 cm** para planificar recorridos y ubicación. **Se suministra sin bandejas**, por lo que estas se seleccionan por separado según el formato compatible. Una opción para ordenar el apoyo y el movimiento de bandejas en panaderías, obradores y cocinas con producción por etapas.

Consultar precio

PRESTACIONES

Niveles	20
Movilidad	Con ruedas

CARACTERÍSTICAS

Material	Acero inoxidable SS201
Bandejas	600 × 400 mm
Suministro	Sin bandejas

DIMENSIONES

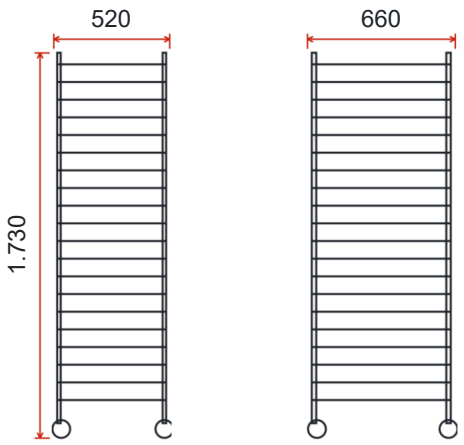

FRENTE LATERAL

Medidas exteriores	
Ancho	520 mm
Fondo	660 mm
Alto	1.730 mm