PDG300
ALTTAN MOTORLU GAZLI SERAN CAMLI DÖNER OCAĞI



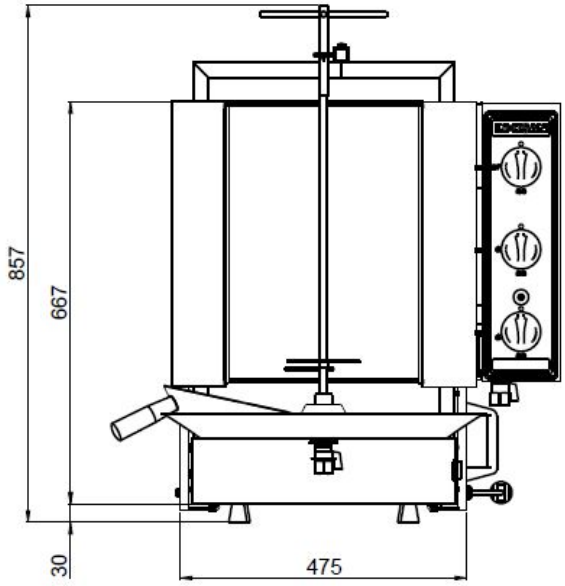

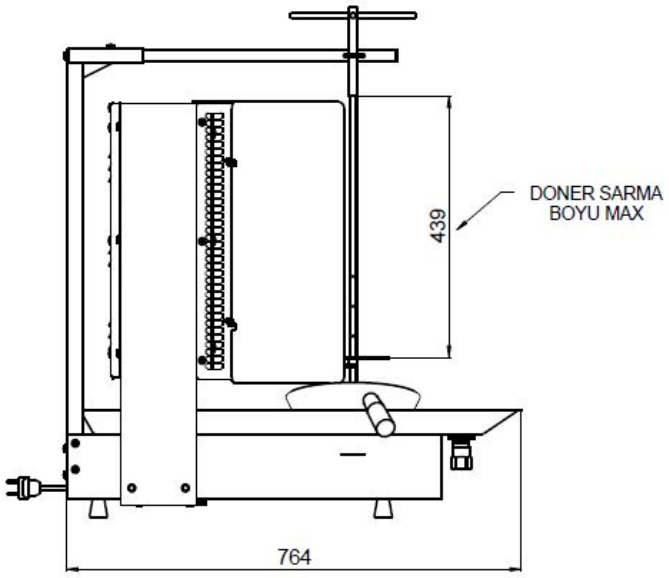

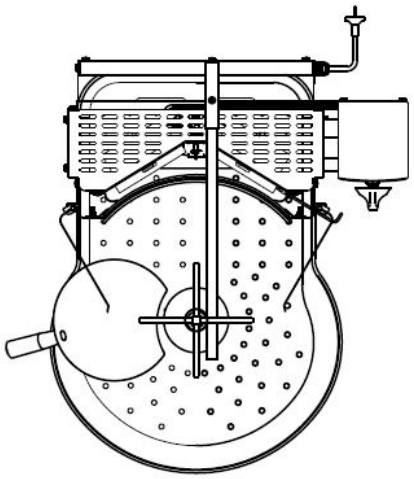

Organize Sanayi Bölgesi Ormanlar CD. No:5 16159 Nilüfer/BURSA inoksan@inoksan.com.tr T. +90 224 294 74 74 - F. +90 224 243 61 23

GENEL ÖZELLİKLER

* Şişi sağa, sola döndürme seçeneği,
* Düğme 1.konumda ana radyan tam alevde, 2.konumda ana ve yardımcı radyan tam alevde, 3.konumda her iki radyan yarım alevde çalışacaktır.
* Ete temas eden yüzeyler dışında bütün dış yüzeyler AISI 430SB kalite sactan üretilmiştir.
* Döner şişler eğik pozisyonda da çalışabilmektedir.
* Değişik gaz basınçlarında çalışabilme özelliği mevcuttur.
* Döner küreği cihaza dahildir.
* Özel tasarım sıvama sayesinde motora yağ sızması engellenmiştir.
* Elektrik kesintisinde şişi manüel döndürme imkanı,
* Üst gövdenin hareketli olması imkanı,
* Ayarlanabilir ayaklar,
* Motorun cihazdan bağımsız olarak kontrol edilebilmesi,

TEKNİK ÖZELLİKLER

Toplam Gaz Gücü	12	Kw
Gaz Giriş	1/2	Inc
Gaz Basıncı	20	mbar
Döner Kapasitesi	45-60	Kg
Motor Elektrik Girişi	220-230V AC 50-60Hz	V - Hz.
Radyan sayısı	6	Ad.
Net Ağırlık	45	Kg
Şiş Boyu	439	mm

Organize Sanayi Bölgesi Ormanlar CD. No:5 16159 Nilüfer/BURSA inoksan@inoksan.com.tr T. +90 224 294 74 74 - F. +90 224 243 61 23